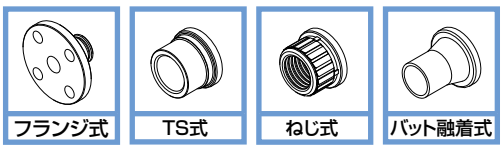

JIS　ANSI/ASME/ASTM　DIN

使用温度（℃）

PVC	0～50	PP	0～80
HT	0～90	PVDF	0～100

フランジ式

TS式

エスロン®

ボールチャッキバルブ(ダブルユニオン)

基本情報

- 流体抵抗は比較的小さく、小さな差圧でも確実に逆止機能を発揮します。
- 接液部は全て樹脂のため耐食・耐薬品性に優れています。
- ユニオンナットを取り外すことで容易にメンテナンスできます。
- ユニオンナットを緩めることで配管したままバルブを取り外すことができます。

⚠ 使用上の注意

- 流量が少ない場合や変動が激しい場合、バルブ内部でボールが揺動し、異音や破損が発生する恐れがあります。このような場合はエスロンスイングチャッキバルブ、リフトチャッキバルブをご使用ください。
- 乱流が大きい場合は、ボールの揺動により、正常に作動しないことがありますのでご注意下さい。
- スラリー、異物、固形物を含む流体に使用する場合、部材の摩耗や動作不良発生の原因となります。
- 縦配管（垂直方向）では、流体の流れ方向を下から上となるようにしてください。

ボールチャッキバルブ（ダブルユニオン）の使用温度と最高許容水圧

本体材質：PVC

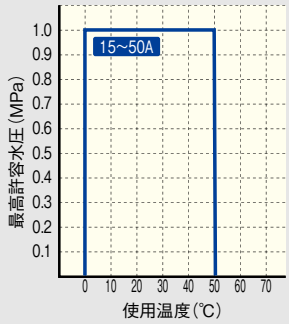

本体材質：HT

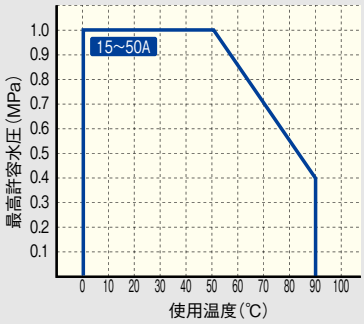

本体材質：PP

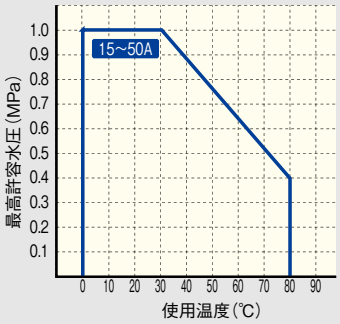

本体材質：PVDF

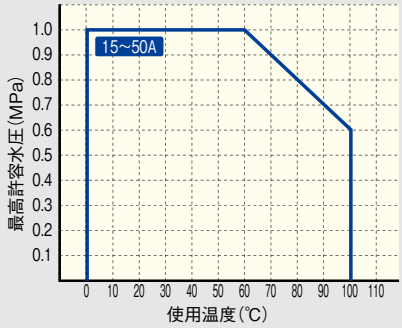

図面（フランジ式・TS式・ねじ式・バット融着式）

● フランジ式

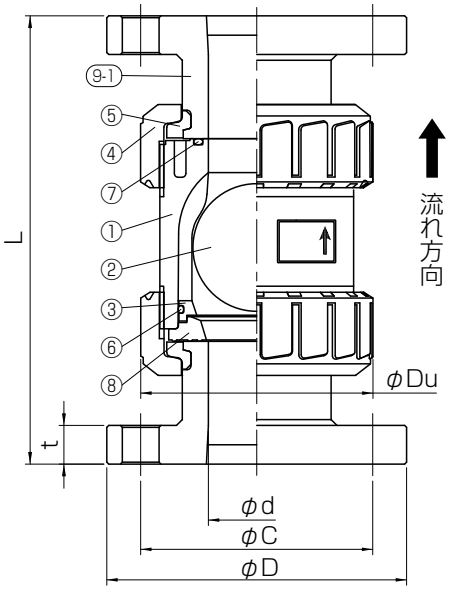

● TS式

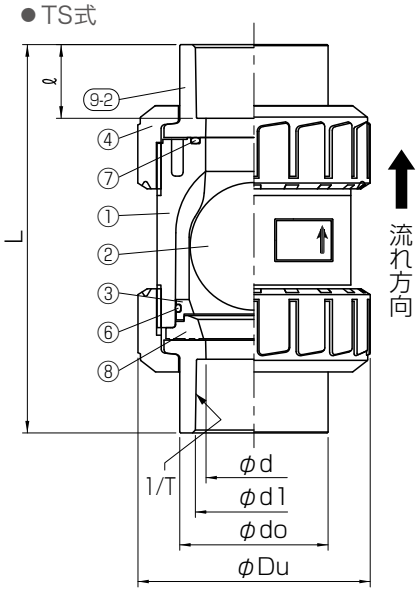

● ねじ式

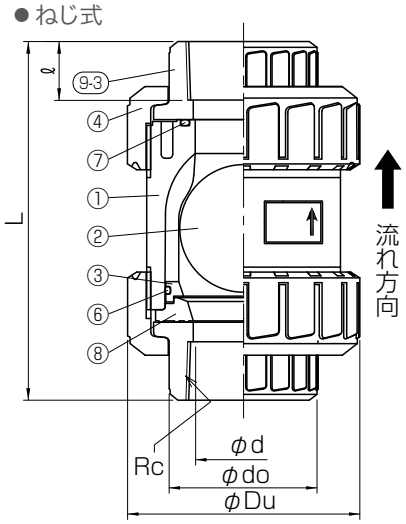

● バット融着式

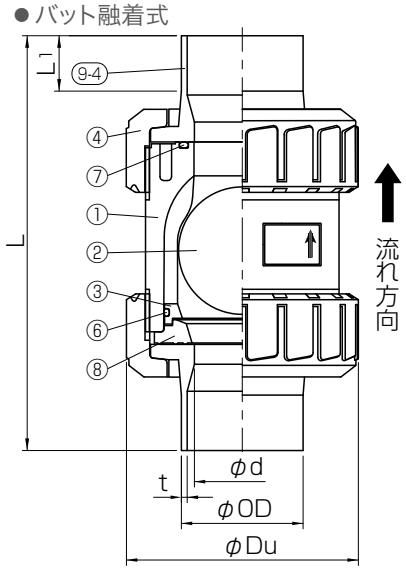

部品表

部品番号	部品名称	個数	材質
1	本体	1	● PVC ● HT ● PP ● PVDF
2	ボール	1	
3	シートキャリア	1	
4	ユニオンナット	2	
5	セットリング	2	
6	シートキャリアOリング	1	●EPDM ●FKM
7	ユニオンOリング	1	
8	シート	1	
9-1	フランジ受口	2	●PVC ●HT ●PP ●PVDF
9-2	TS受口	2	●PVC ●HT
9-3	ねじ受口	2	●PVC ●PVDF
9-4	バット融着受口	2	●PVDF

寸法表

フランジ式

単位：mm

呼び径 A	呼び径 B	d 口径	L	フランジ部(JIS 10K) D	C	n-φh	t	φDu ナット径	参考質量(kg/台) PVC	HT	PP	PVDF
15	1/2	16	135	95	70	4-15	14	49	0.4	0.5	0.3	0.5
20	3/4	20	160	100	75	4-15	14	59	0.5	0.6	0.4	0.7
25	1	25	170	125	90	4-19	14	67	0.8	0.9	0.5	1.0
32	1 1/4	32	177	135	100	4-19	16	81	1.0	1.2	0.7	1.4
40	1 1/2	40	205	140	105	4-19	16	98	1.7	1.8	1.1	2.2
50	2	50	230	155	120	4-19	20	120	2.4	2.6	1.5	3.0

TS 式・ねじ式・融着式

単位：mm

呼び径 A	呼び径 B	d 口径	L TS	L ねじ PVC	L ねじ PVDF	L 融着	TS受口部(JIS) d1 入口径	1/T テーパ	ℓ 受口長さ	dO	ねじ受口部(JIS) ℓ PVC	ℓ PVDF	Rc	融着受口部 L1	t	φDu ナット径	参考質量（kg/台） PVC ねじ・TS	HT TS	PVDF ねじ・融着
15	1/2	16	101	90	92	135	22.3	1/37	22	33	18	20	1/2	30	1.9	49	0.2	0.2	0.2
20	3/4	20	121	106	105	141	26.3	1/42	25	35	18	22	3/4	24	1.9	59	0.2	0.3	0.3
25	1	25	125	112	120	143	32.3	1/43	29	44	23	24	1	24	2.4	67	0.3	0.4	0.5
32	1 1/4	32	153	132	134	154	38.4	1/37	32	54	23	25	1 1/4	25	2.4	81	0.4	0.6	0.7
40	1 1/2	40	169	158	164	184	48.5	1/38	35	66	25	28	1 1/2	24	3.0	98	1.1	1.2	1.5
50	2	50	200	186	194	213	60.6	1/34	38	77	30	30	2	28	3.0	120	1.4	1.7	1.9

■最小動作水圧

単位：kPa

呼び径（A）		15	20	25	32	40	50
垂直配管	最小通過水圧	5			10		
	最小逆止水圧	30					
水平配管	最小通過水圧	1			2		
	最小逆止水圧	30					

注）・上記の数値は若干のバラつきを含みます。
・PP をご使用の場合は上表は該当いたしません。